XGMA

XIAMEN XGMA MACHINERY CO., LTD.
XIAMEN XGMA INTERNATIONAL TRADE CO., LTD.
E-mail:loaders@xiagong.com http://www.xgma.com.cn

技术规格如有变更，恕不另行通知。插图和照片显示的是标准机型，可能包括也可能不包括选购设备、附件以及颜色和功能有所不同的所有标准设备。
为了确保正确操作，使用前请阅读并理解操作手册。

全新一代
H系列装载机
5 吨 机 系 列

XGMA

全球最齐全5吨机系列
XG953H
XG955H
XG956H
XG958H

全新一代
H系列装载机
5 吨 机 系 列

全新一代
H系列装载机
5 吨 机 系 列

目 录

高可靠性
- 升级加强型前后车架
- H型铲斗优化
- H系列加强型前桥
- 加强型制动钳
- 管路布局全面优化
- 防水型接插件
- 涂装工艺提升

第1-4页

安全性
- 完善安全标识
- 空挡启动保护，操作更安全
- 可选配ROPS/FOPS驾驶室
- 驾驶室内饰采用阻燃材料，采用欧盟标准玻璃，设计更安全
- 全天候视野，无盲区
- 可选配后雨刮器

第7-8页

维护方便
- 润滑点集中布置，便于黄油加注
- 中央电气控制盒，便于维护
- 大开门的发动机罩，更方便发动机维修和保养
- 可翻转式油箱
- 专有工具箱设计
- 优化的维护保养标识

第11-12页

高效节能
- 专利技术双泵合分流
- 标准机型卸载高度最高
- 转弯半径小
- 联合工况牵引力最大
- 增压中冷发动机，绿色动力
- LNG/CNG新能源
- 专利技术比例差速器

第5-6页

整机舒适性
- 整机减震降噪优化设计
- 人机工程学设计布局
- 超大视野的驾驶室
- 标配电子油位计
- 可选配可调式方向机

第9-10页

一机多能
第13-16页

参数
第17-18页

全新一代
H系列装载机

性能全面提升，更高效、更可靠、更经济，为客户创造最大的价值。

高可靠性

H型铲斗优化
采用H型铲斗，对铲斗进行局部加强，防止铲斗开裂，延长使用寿命，承载能力更强。

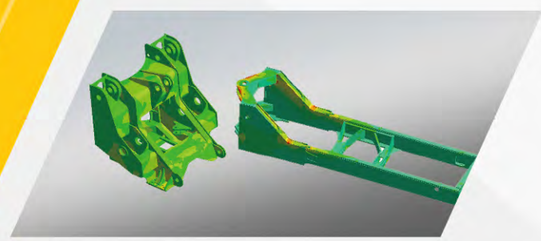

升级加强型前后车架
通过FEM有限元分析，采用机器人自动焊接。抗过载能力强,抗扭系数高。

凸台形式销轴压板
采用凸台形式销轴压板，合理增加销轴的轴向串动量，防止销轴固定螺栓松动或断裂。安全可靠，更持久耐用。

强化型平衡重
改进平衡重的焊接方式，防止生锈；电瓶箱采用密封结构，防水、防尘，提高电瓶使用寿命。

立式油缸耳座加粗
H系列车型立式动臂油缸耳座加粗，极大提升了动臂油缸的承载能力。

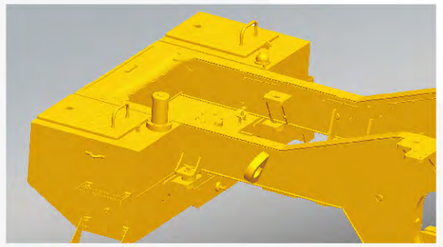

加强后置燃油箱的强度
后置燃油箱经过重新设计，强度加大，联接方式更合理。

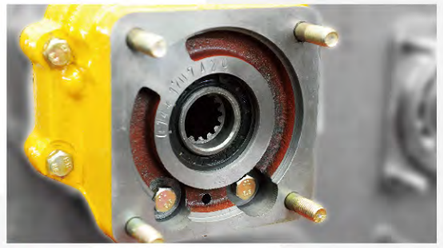

变速箱应用渐开线花键取力口
提升泵传动可靠性，降低泵故障率。

全新一代
H系列装载机

性能全面提升，更高效、更可靠、更经济，为客户创造最大的价值。

高可靠性

H系列加强型前桥

前桥壳及固定螺栓强度加强，提高前桥的承载能力，提升整机负载能力。

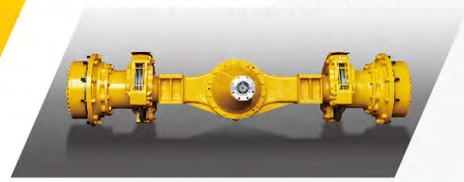

加强型制动钳

制动距离更短、更安全。

优化管路布局

合理、清晰的管路布局，提高整车运行可靠性，且易维护。

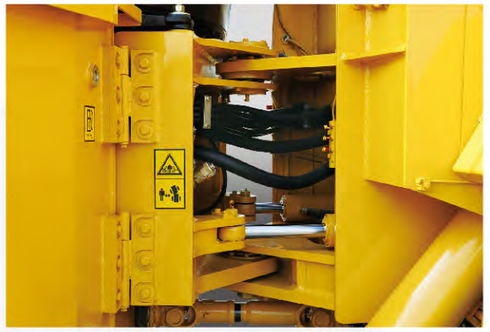

铲斗上下销轴增加可拆式密封

(专利号：201220176157.6)

厦工专利可拆式密封圈的应用，防尘防水，有效延长销轴使用寿命且维护保养时方便拆卸。

防水型接插件

电气线束采用防水接插件，防护等级达到IP 55以上更耐用可靠。

涂装工艺提升

采用轿车底处理电泳工艺，部件涂装后再装配，整机更美观，杜绝油漆死角。

O型圈密封接头

采用冷压成型的钢管接头，接头法兰统一采用ISO6121的O型圈及沟槽，增强接头密封性，提高整机可靠性。

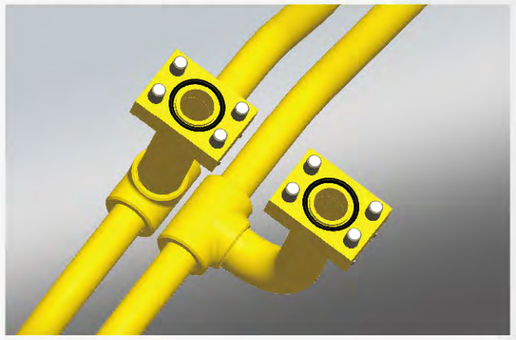

全新一代
H系列装载机

性能全面提升，更高效、更可靠、更经济，为客户创造最大的价值。

高效节能

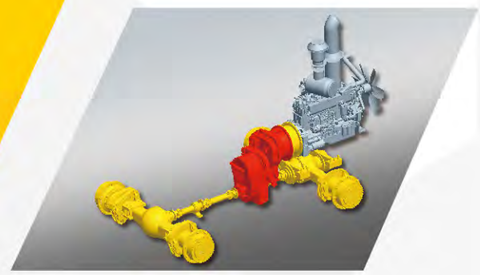

强劲的动力传动系统
可选装全电控动力变速箱，与增压中冷发动机完美匹配，大扭矩输出，保证整机牵引和掘起性能的充分发挥。

绿色动力、性能提升
增压空空中冷技术，动力性提升30%、油耗降低10%、可靠性提升30%；国内率先采用工程机械专用调速器，响应速率提升30%!

CNG/LNG新能源
全球唯一量产CNG及LNG新能源装载机，以压缩天然气及液化天然气为动力，维修成本低，噪音低，节能环保，可靠安全。

专利技术比例差速器
可选配厦工专利技术的比例差速器，整机通过性能更佳，互换性好；减少轮胎磨损，节能高效。

先进机构提高作业效率
专利技术的工作装置，更匹配、效率更高，工作循环时间更短。

寒区专用动力机及冷启动装置
可选配寒区专用动力机及冷启动装置，保证极低温度下的正常启动。

双泵合分流
厦工专利技术的双泵合分流、转向优先等值卸荷液压系统，高效节能，动力性更佳，油耗更低。

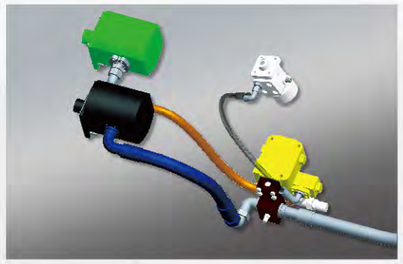

卸载高度最高
同轴距5吨机标配工作装置的卸载高度全行业最高，满足各类工况。

联合工况牵引力最大
联合工况牵引力行业最大，使得厦工装载机在联合工况下作业效率更高，更节能。

转弯半径小
专有优化技术匹配，转弯半径小，机动性强，灵活高效。

全新一代
H系列装载机

性能全面提升，更高效、更可靠、更经济，为客户创造最大的价值。

安全性

可选配ROPS/FOPS驾驶室

可选配ROPS/FOPS驾驶室，保护操作人员在发生事故时免受伤害。

ROPS：防倾翻装置

FOPS：落物保护机构

阻燃材料

驾驶室内饰采用阻燃材料

H系列驾驶室内饰采用阻燃材料，保障操作人员安全。

驾驶室设计更安全

H系列驾驶室出入口经过重新的设计及改良，尺寸加大，方便出入，保障操作人员的人身安全。

驾驶室玻璃设计更安全

1、吸收噪音，减轻发动机、轮胎摩擦以及风噪传入车内，对于人体听觉最不舒服的频率范围在1000~4000HZ的声音能够降低5DB的噪音。

2、保护乘客，边窗玻璃破碎后能保持玻璃整体形状，防止碎片伤害人体，同时仍旧能够防止风、雨、灰尘或其它物体进入车内。

3、使用绿色玻璃，绿色玻璃采用反射涂层工艺和改善玻璃的成分的方法降低紫外线，隔热性能提升，舒适性提高。

E000001

a.后桥绕中心摆动，整机重心更稳，适应不平地面，更安全放心。

b.空挡启动保护，操作更安全。

c.新增后工作灯，夜间工作照明无盲区。

d.可选配后雨刮，视野更好。

采用盆型喇叭

用盆型喇叭替代蜗牛喇叭，并将电喇叭外置，警示声音更清晰明亮，其使用的可靠性大大加强，维护保养更方便。

完善安全标识

增加安全标识及操作提示、限载标识，更加人性化，操作更安全；仪表盘增加色块提醒，便于司机及时了解整机使用情况。

全新一代
H系列装载机

性能全面提升，更高效、更可靠、更经济，为客户创造最大的价值。

整机舒适性

可选配可调方向机

可调式方向机，适合各种体型的操作人员，使其处于更舒适的状态。

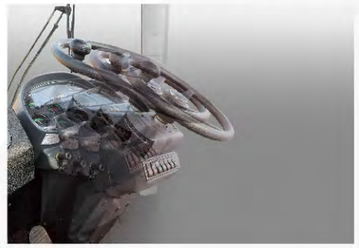

电子油位计

全部机型都配备了电子油位计，便于司机实时了解油量。

开关和控制器

开关和控制器均有效地分布在左右控制台上，便于驾驶员操作。

低噪音、减震设计驾驶室

通过驾驶室密封性的提高及吸音棉的使用，使得驾驶室的噪音值大幅降低，同时H系列驾驶室的减震设计保障了操作安全、平稳舒适。

人体工程学设计，使操作更舒适

先导操纵箱，使操纵更方便省力。骨架结构的设计通过改变立柱的尺寸实现了ROPS和非ROPS的切换也扩大了驾驶室内的操作空间，操作更舒适。

超大视野的驾驶室

H型新驾驶室前后侧以及车门采用大面积的玻璃结构，极大的增强了驾驶室的通透性，具有更好的视野。采用绿色玻璃，很大程度上起到防紫外线的作用，并且降低驾驶员的视觉疲劳，使得其对整机操控更得心应手，极致地发挥厦工机械高效节能的特性，具有滤光防晒作用。

全新一代
H系列装载机

性能全面提升，更高效、更可靠、更经济，为客户创造最大的价值。

维修方便

滤清器位置设计方便合理

燃油滤清器、具有沉淀功能的燃油预滤器以及发动机机油滤清器位于关键部位，便于进行日常检查和维修。

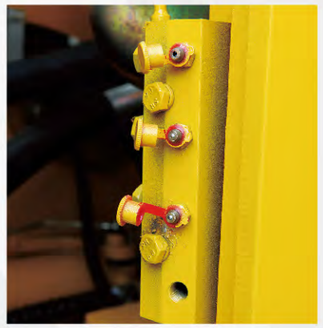

1.大开门的发动机罩，更方便发动机维修和保养
2.优化的维修保养标识
3.增加工作装置铭牌
4.润滑点集中布置，便于黄油加注
5.制动钳外置，方便维修
6.中央电气控制盒，便于维护
7.专有工具箱设计
8.免维护蓄电池
9.可翻转式油箱

全新一代
H系列装载机

性能全面提升，更高效、更可靠、
更经济，为客户创造最大的价值。

一机多能

单摇臂属具

XG955H XG956H XG958H可选配工作装置参数

参数 \ 型号	XG955H XG956H XG958H
标准斗	斗容：3.0m³ 斗宽：2990mm 允许装载密度≦1.65g/cm³的物料 配有八个普通斗齿
岩石斗	斗容：2.2m³ 斗宽：3014mm 允许装载密度≦2.25g/cm³的物料 配有耐磨材料的锥形主刀板，副刀板，副刀板加装护套， 带斗齿、角齿及相应齿套
岩石斗	斗容：2.5m³ 斗宽：2994mm 允许装载密度≦1.95g/cm³的物料 配有耐磨材料的副刀板，带斗齿，角齿
加大斗	斗容：3.6m³ 斗宽：2940mm 允许装载密度≦1.35g/cm³的物料 该斗不配斗齿
平口砂料斗	斗容：3.6m³ 斗宽：3010mm 允许装载密度≦1.35g/cm³的物料 配有耐磨材料的主刀板和副刀板
平口砂料斗	斗容：3.0m³ 斗宽：3010mm 允许装载密度≦1.65g/cm³的物料 配有耐磨材料的主刀板和副刀板
平口砂料斗	斗容：5.0m³ 斗宽：3600mm 允许装载密度≦1.65g/cm³的物料 配有耐磨材料的主刀板和副刀板
夹木叉	夹木叉宽度：2160mm 最大张口：1819mm 最小包容圆：200mm 最大包容圆：900mm 用于装载多根小圆木
夹管叉	夹管叉宽度：2432mm 最大张口：2202mm 最小包容圆：800mm 最大包容圆：1000mm 用于装载多根圆管
夹草叉	夹草叉宽度：3000mm 最大张口：3010mm 最小包容圆：1000mm 用于装载散纸、散草等物料，夹草油缸规格
侧卸装置	斗容：1.8m³ 斗宽：2992mm 允许装载密度≦2.25g/cm³的物料，可简便实现左右卸更换 （移动托架和铲斗的铰接销即可完成）带有耐磨材料主刀板和副刀板，七个斗齿。
推雪铲	推雪铲宽度：3500mm 推雪铲厚度：1000mm 推雪铲高度： 1050mm 推雪铲工作状态偏转角：35° （左或右各） 推雪铲有效除雪宽度：2900mm（偏转角坐或右35° 工作状态时） 推雪铲横向摆动角：6° 推雪铲自动越障高度： 80mm
条石叉	叉长：1400mm
快换装置 标准斗	斗容：2.2m³ 斗宽：3000mm 允许装载密度≦1.95g/cm³的物料配有七个普通斗齿
快换装置 夹木叉	夹木叉宽度：2400mm 最大张口：2200mm 最小包容圆：1000mm 用于装载多根小圆木
快换装置 货叉	叉长：1500mm

全新一代
H系列装载机

性能全面提升，更高效、更可靠、
更经济，为客户创造最大的价值。

一机多能

双摇臂属具

XG953可选配工作装置参数

型号 / 参数	XG953H
标准斗	斗容：2.7m³　斗宽：3028mm　允许装载密度≦1.65g/cm3的物料 配有八个普通斗齿
岩石斗	斗容：2.2m³　斗宽：3028mm 允许装载密度≦2.25g/cm3的物料 配有耐磨材料的锥形主刀板，副刀板，副刀板加装护套，带斗齿、角齿
砾石斗	斗容：2.5m³　斗宽：3028mm 允许装载密度≦1.95g/cm3的物料 配有八个普通斗齿
加大斗	斗容：3.0m³　斗宽：2970mm 允许装载密度≦1.65g/cm3的物料 该斗不配斗齿
加大斗	斗容：3.6m³　斗宽：2970mm 允许装载密度≦1.35g/cm3的物料 该斗不配斗齿
加大斗	斗容：4.0m³　斗宽：3270mm 允许装载密度≦1.00g/cm3的物料 该斗不配斗齿
加大斗	斗容：4.5m³　斗宽：3570mm 允许装载密度≦1.00g/cm3的物料 该斗不配斗齿
平口砂料斗	斗容：3.6m³　斗宽：3010mm 允许装载密度≦1.35g/cm3的物料 配有耐磨材料的主刀板和副刀板
固定式夹木叉	夹木叉宽度：2400mm　最大张口：2220mm 最小包容圆：1000mm　用于装载多根小圆木，夹木油缸规格
夹管叉	夹木叉宽度：2400mm　最大张口：2405mm 最小包容圆：750mm　用于装载多根圆管，夹管油缸规格
滑动式夹木叉	夹木叉宽度：2160mm　最大张口：1755mm 最小包容圆：300mm　最大包容圆：1000mm 用于装载多根小圆木，夹木油缸规格
夹草叉	夹草叉宽度：3000mm　最大张口：3010mm 最小包容圆：1000mm 用于装载散纸、散草等物料，夹草油缸规格
推雪铲	推雪铲宽度：3500mm 推雪铲厚度：1000mm 推雪铲高度：1050mm　推雪铲工作状态偏转角：35°（左或右各） 推雪铲有效除雪宽度：2900mm（偏转角坐或右35°工作状态时）推雪铲横向摆动角：6°　推雪铲自动越障高度：80mm
高卸斗	斗容：3.0m³　斗宽：3100mm 允许装载密度≦1.65g/cm3的物料　动臂最高位45度卸载时，卸载高度4338mm，卸载距离1295mm
高卸斗	斗容：3.4m³　斗宽：3100mm 允许装载密度≦1.35g/cm3的物料 动臂最高位45度卸载时，卸载高度4253mm，卸载距离1380mm
侧卸装置	斗容：1.8m³　斗宽：3000mm 允许装载密度≦2.25g/cm3的物料，可实现左右卸更换　带有耐磨材料主刀板和副刀板，七个斗齿。

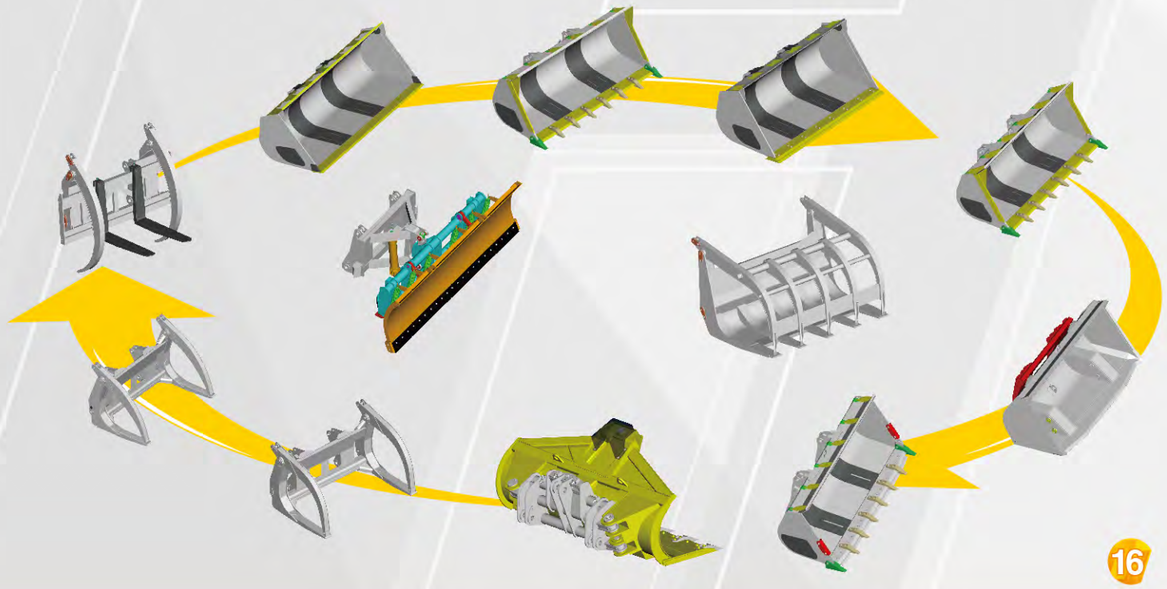

全新一代
H系列装载机

性能全面提升，更高效、更可靠、更经济，为客户创造最大的价值。

全球行业内系列最全的5吨装载机

Model	型号	XG953H	XG955H	XG956H	XG958H
		短轴距	中轴距	长轴距	长轴距
Engine model	发动机型号	SC9D220G2B1/ 6CTA8.3-C215	SC11CB220G2B1/ 6CTA8.3-C215	SC9D220G2	SC11CB220G2B1/ 6CTA8.3-C215
Rated power (kw)	额定功率	162/160	162/160	162	162/160
Fuel comsumption per hour(g/kw.h)	额定燃油消耗率 (g/kw.h)	220/229	225/229	215	230/229
Rated speed (r/min)	额定转速r/min	2200	2200	2200	2200
Max torque(N.m)	最大扭矩N.m	880/908	844/908	920	844/908
Operating Weight (Tonnes)	整机重量(T)	16.8	17.2	17.4	17.4
Rated Load(Tonnes)	额定载荷(T)	5	5	5	5
Bucket capacity (m^3)	铲斗容量(m^3)	2.7	3.0	3.0	3.0
Lifting time/Lifting, dumping and lowering(s)	提升时间/三项和(s)	5.8/10.8	5.8/10.8	6/11	6/11
Max Breakout force(KN)	最大掘起力(KN)	165	160	170	170
Max. turning angle(°)	最大转向角(°)	±35°	±35°	±35°	±35°
Fuel tank（L)	燃油箱容量(L)	200	220	340	340
Hydraulic tank（L)	液压油箱容量（L)	280	280	260	260
Working pressure of steering hydraulic system(MPa)	转向系统压力(MPa)	14	14	15	14
Working pressure of load hydraulic system(MPa)	工作系统压力(MPa)	16	16	18	18
Travel speeds (km/h) FORWARD 1ST	行驶速度 (km/h) 前进 I档	0～11.5	0～11.5	0～11.5	0～7
FORWARD 2ND	前进 II档	0～38	0～38	0～38	0～12.5
FORWARD 3RD	前进 III档	—	—	—	0～25.5
FORWARD 4TH	前进 IV档	—	—	—	0～38
REVERSE 1ST	后退 I档	0～16	0～16	0～16	0～7
REVERSE 2ND	后退 II档	—	—	—	0～12.5
REVERSE 3RD	后退 III档	—	—	—	0～25.5
Fuel type	燃油类别	柴油	柴油	柴油	柴油
Gear Box	变速箱	XG	XG	XG	ZF
Axle	驱动桥	XG	XG	XG	XG/ZF
Implement pump	工作泵排量(L/min)	209	209	175	175
Distibuting valve	分配阀	DF32.2	D32.2	SD32.2	KM300-2
Steering Hydraulic system	转向器	BZZ6-1000	BZZ6-1000	BZZ6-1000	BZZ6-1000
Steering pump	转向泵排量(L/min)	143	143	150	175
Tyre size	轮胎规格	23.5-25-16PR	23.5-25-16PR	23.5-25-16PR	23.5-25-16PR

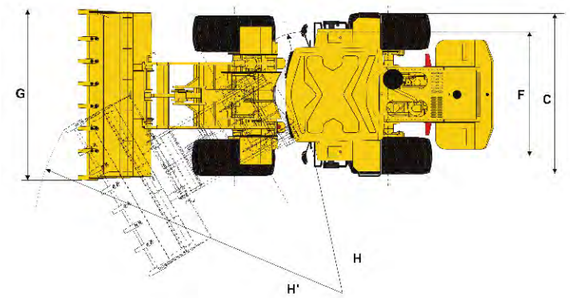

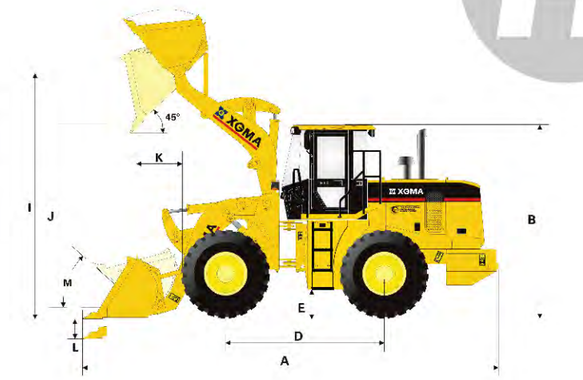

Model	型号	代号	XG953H	XG955H	XG956H	XG958H
			短轴距	中轴距	长轴距	长轴距
Overall length(mm)	全长(mm)	A	7530	7840	8260	8260
Overall height(mm)	全高(mm)	B	3410	3450	3450	3450
Overall width(mm)	全宽(mm)	C	2870	2870	2870	2870
Wheel base(mm)	轴距(mm)	D	2760	2880	3200	3200
Ground clearance(mm)	最小离地间隙(mm)	E	510	510	460	460
Tread(mm)	轮距(mm)	F	2240	2240	2240	2240
Bucket Width (mm)	铲斗宽度(mm)	G	3030	2990	2990	2990
Turn radius(mm)	转弯半径(mm)	H	5670	5775	6195	6195
Min.Turn radius outside of bucket (mm)	最小转弯半径(铲斗外缘)(mm)	H'	6450	6650	7120	7120
Hinge pin height	铲斗完全提升时铰链销的高度(mm)	I	4140	4120	4240	4240
Max. Dumping Height(mm)	最大卸载高度(mm)	J	3140	3100	3240	3240
Dumping Reach(mm)	相应卸载距离(mm)	K	1170	1250	1225	1225
Digging depth(mm)	挖掘深度(mm)	L	165	80	60	60
Max.tilt back angle at carry position	在搬运位置时的最大收回角(°)	M	49	47	47	47

Model	型号	XG953H	XG955H	XG956H	XG958H
		短轴距	中轴距	长轴距	长轴距
Air Conditioning/Anti-mist when idleing	空调	o	o	o	o
Heating	暖风	o	o	o	o
Radio/Cassette	收音机	o	o	o	o
Bucket and arm raiseing (limit height) Device	配电控斗放平以及动臂举升限位装置	x	o	x	o
Hydraulic Operation system	先导操纵	x	o	x	o
Electricial Monitor and alarm system	电子监控声光报警系统	o	o	o	o
Seat Buckle	铲车座椅安全带	o	o	o	o
Head lamp	铲车顶灯	o	o	o	o
Reversing Alarm (Back vehicle)	铲车倒车警报器	o	o	o	o

o: 有　　x: 无